P *Item*	CODICE *Code*	DESCRIZIONE *Designation*
1	ZA91192	Cartuccia completa Ø35mm con distributore
2	ZGHI003	Ghiera fermacartuccia
3	ZCAP010..	Cappuccio sottoleva in ABS
4	ZLEV231..	Leva completa ORANGE
5	ZAER059..	Aeratore completo Ø24
6	ZFIS008	Set fissaggio
7	ZAST045..	Asta con snodino
8	ZSCA002..	Scarico 1'1/4 modello NEW (ZM) c/tappo host.
9	ZFLX101CRPX	Set 2 flex inox SOFT PEX F3/8 cm.45

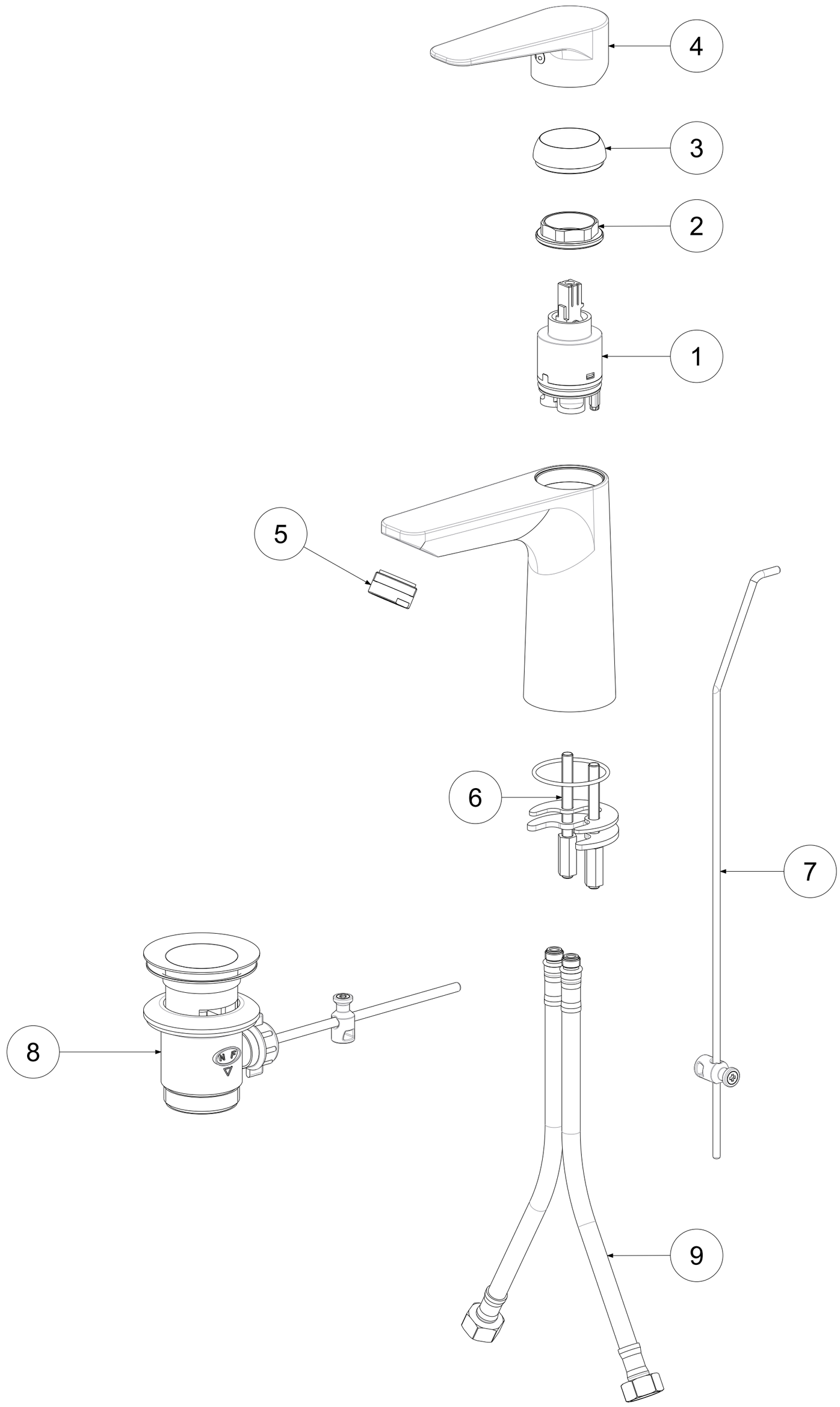

APPROVATO: *Approved:*			A2	SCALA *Scale*	1:2	MATERIALE *Material*	VARI
DISEGNATO: *Design:*	Gaboardi	04/07/2023		UNITA' *Unit*	mm	SERIE *Range*	ORANGE
	DESCRIZIONE - *Description:* Mix lavabo con scarico automatico 1 1/4 ORANGE-- --						
	FOGLIO - *Sheet:*		Ricambi		CODICE - *Part Number:*		**OG075CR**

La Rubinetteria PAFFONI si riserva a termini di legge la proprietà del presentedisegno con divieto di riprodurlo o comunicarlo a terzi senza autorizzazione - *Rubinetteria Paffoni reserves the ownership of this drawing by law with the prohibition of reproducing it or communicating it to third parties without authorization*